S.L. – 10.07.08 – ..\disegni\–disegni std\tco\liquidi\o8l–st

dis. 5748 AS

TCO 8/L – LT. 800

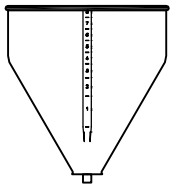

OTRE

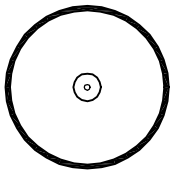

SCARICO

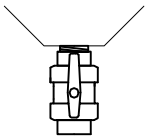

VERTICALE

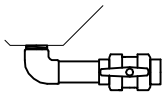

ORIZZONTALE

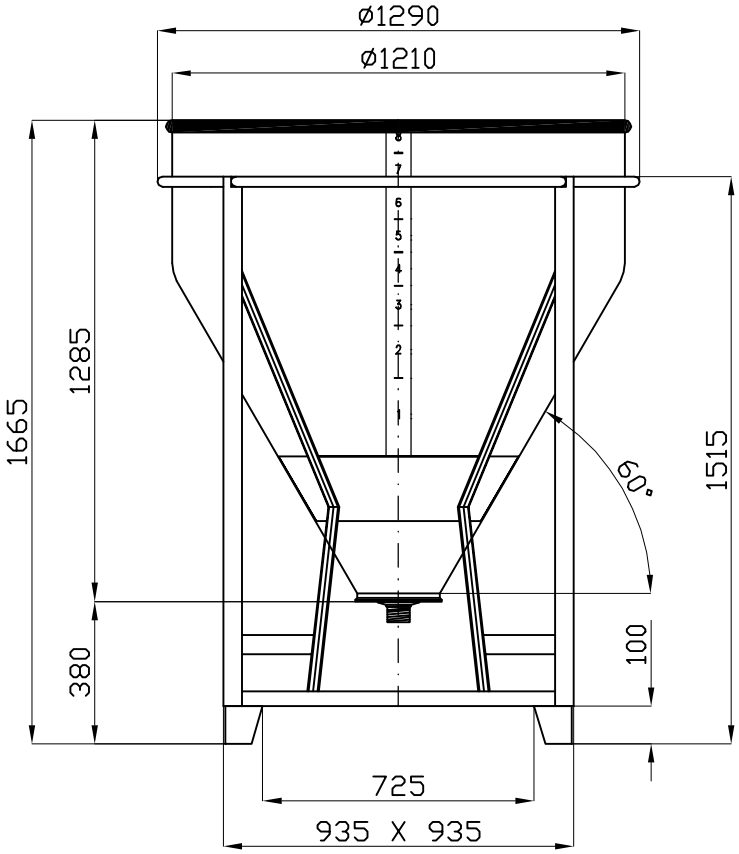

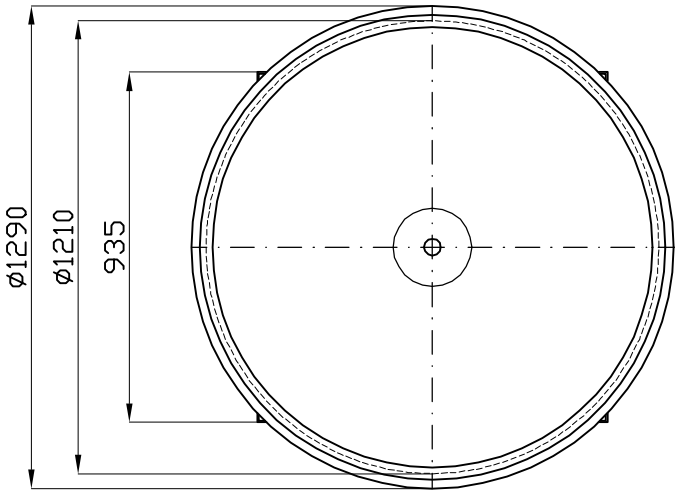

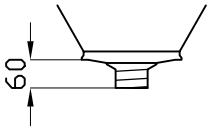

USCITA FILETTATA MASCHIO GAS : ø 1" – 1¼" – 1½" – 2"
PER USCITA ø 2½" – 3" – 4" L' ALTEZZA DIVENTA mm 1785

Tel. 035/844060 ASTRO Fax 035/844646