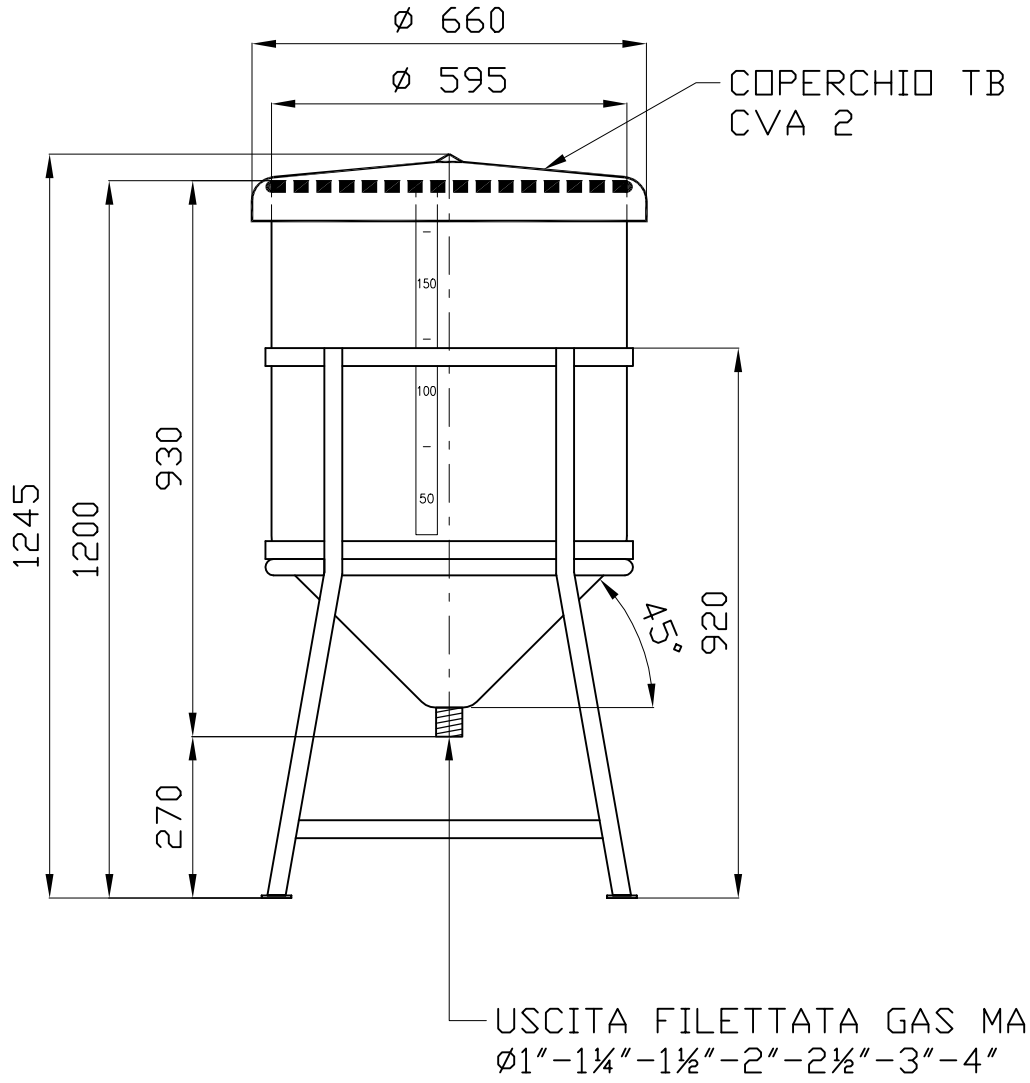

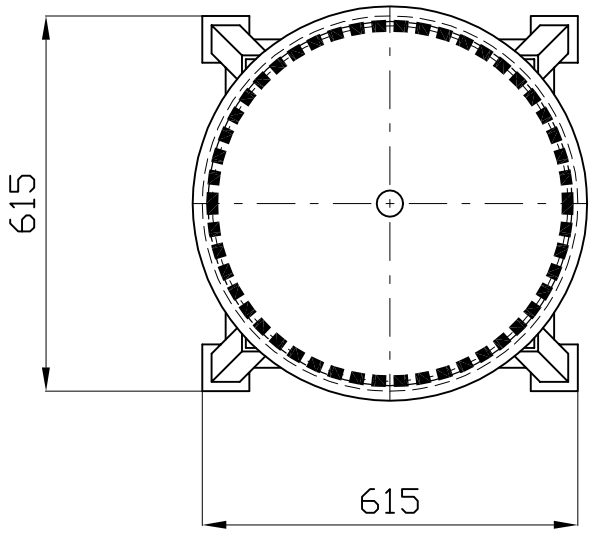

01 25.01.10 STEFANO_S. MODIFICHE TELAIO

LT. 190

Cliente		Descrizione articolo TCA 2/L H.SCARICO=270	Descrizione ultima modifica 01 25.01.10 STEFANO_S. MODIFICA TELAIO
Data 16/01/05	Scala 1/1cad	Disegnatore LOCATELLI	

ASTRO CONTENITORI INDUSTRIALI

24050 Mornico al Serio (BG) – ITALY Tel.035 844060 Fax. 035 844646

Posizione file	Foglio N.	Disegno N.	Classificazione	Modifica
..\..\disegni\tc\tca\a-2l – h270	01	5389	AS	01

Il presente disegno è di proprietà della ditta ASTRO, per cui senza l'autorizzazione scritta della stessa non può essere utilizzato o comunicato a terzi. In caso di trasgressione si procederà a termini di legge.