S.L. – 18.05.07 – tp\tp 10-2 CPF

dis. 5366/3 AS

TP 10/2 – LT. 980

SFIATO

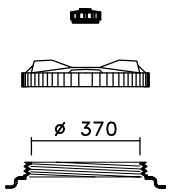

N°2 CPF 410
E UNO SFIATO

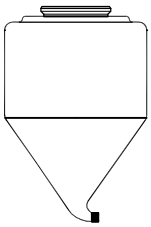

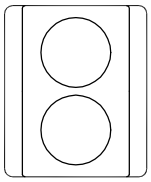

OTRE

VALVOLA IN
ORIZZONTALE
(OPTIONAL)

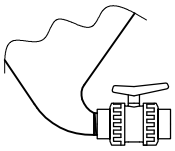

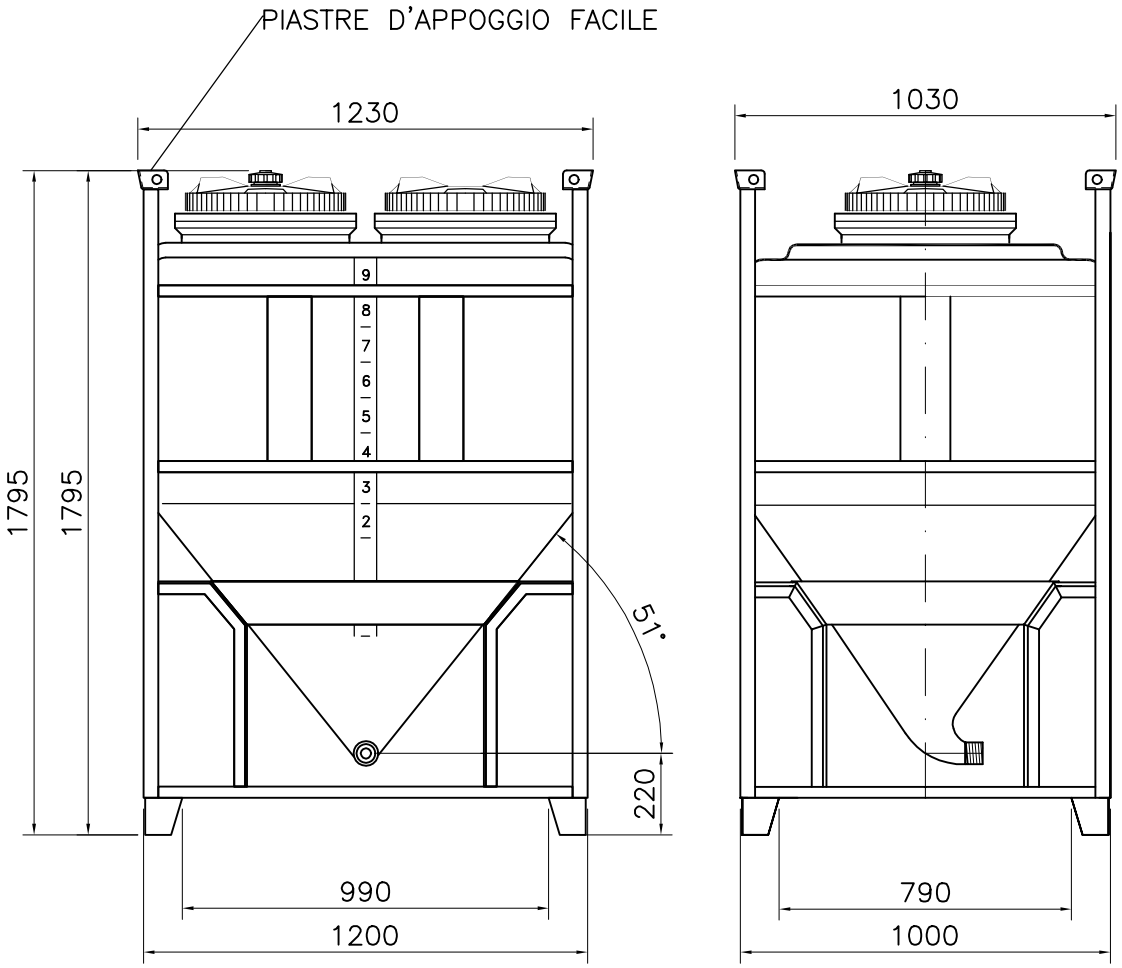

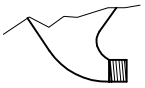

= 1" – 1¼" – 1½" – 2"

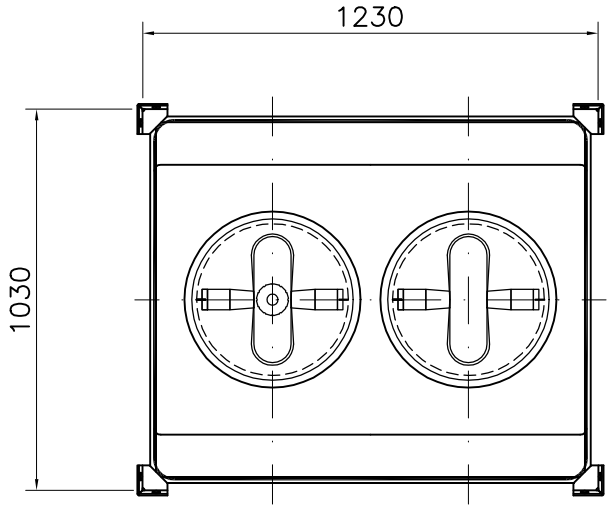

03 STEFANO_S. 12.10.10 – PIASTRE APPOGGIO FACILE

Tel. 035/844060 ASTRO Fax 035/844646