dis. 4705/01 AS

TCA 70/P – LT. 7100

COPERCHIO PARAPOLVERE

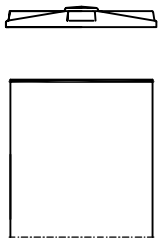

LT. ~6700

LT. ~400

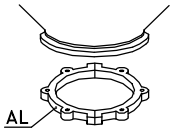

CS 2

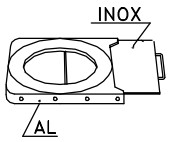

GH 2

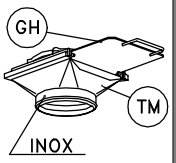

TM 2

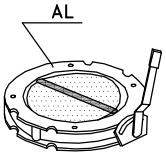

V2FS

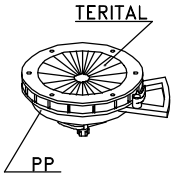

DF 2

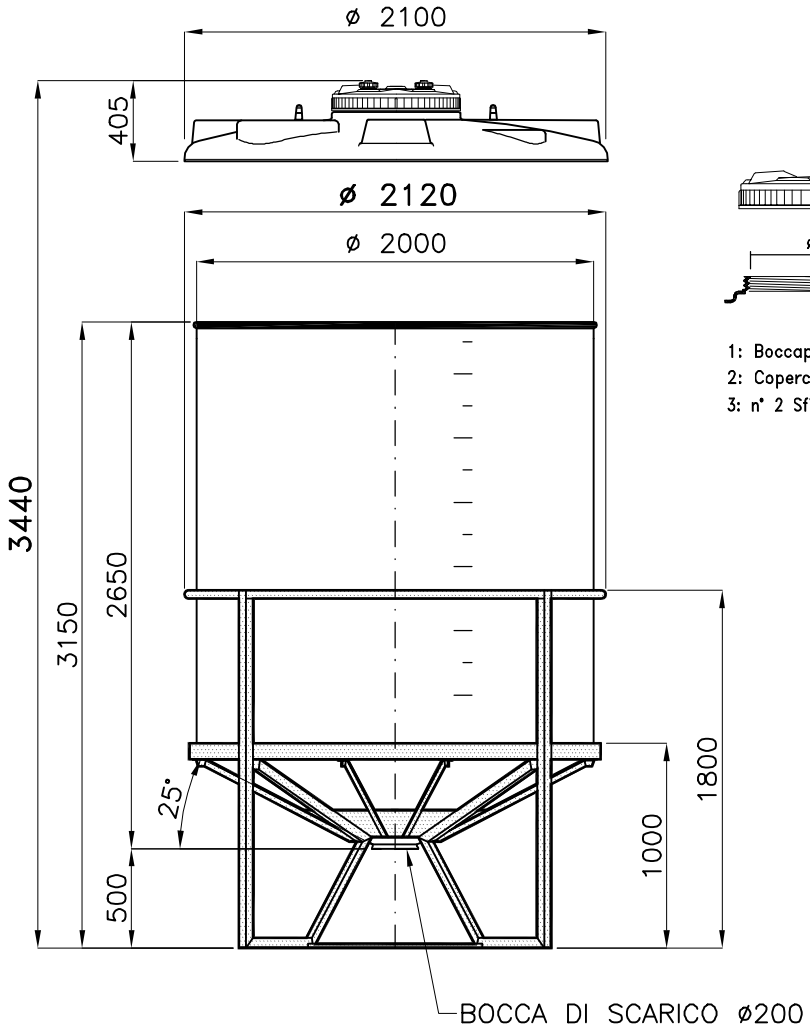

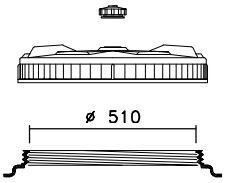

1: Boccaporto
2: Coperchio CPF ø 570
3: n° 2 Sfiati SF1 – aperti

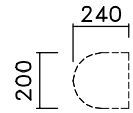

N.3 Piani Superiori per attacchi

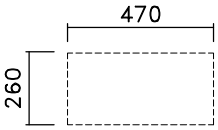

N.2 Piani Superiori per attacchi

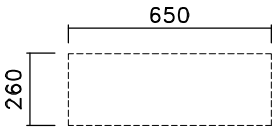

N.2 Piani Superiori per attacchi

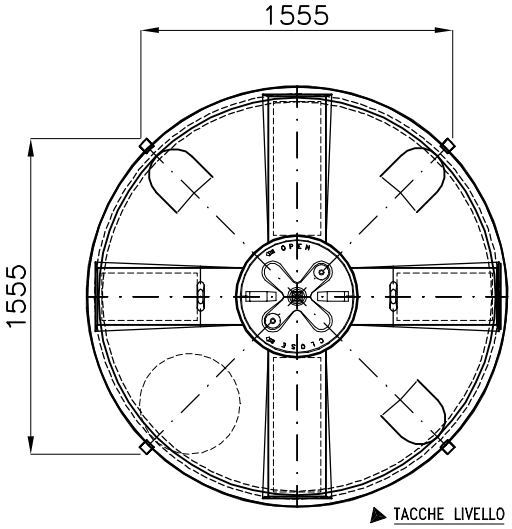

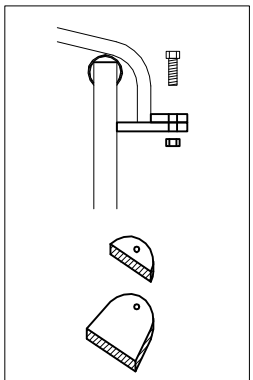

n° 4 ORECCHIE A 90° BLOCCAGGIO COPERCHIO

SL – ..\disegni standard\tca\polveri\a70-p st

01: SL – 29.07.09 – ORIENTAMENTO TACCHE; SCALA 1:1; H.TOTALE

Tel. 035/844060 ASTRO Fax 035/844646