Tel. 035/844060 ASTRO Fax 035/844646

DIS. 4587 AS

Mod. ECO 5/C

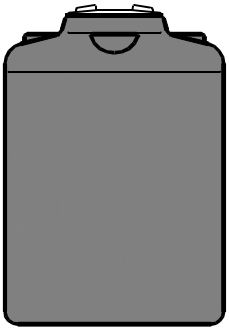

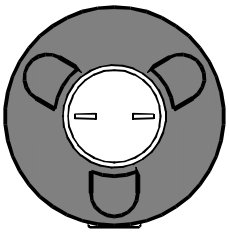

CONTENITORE INTERNO

CAMICIA DI SICUREZZA

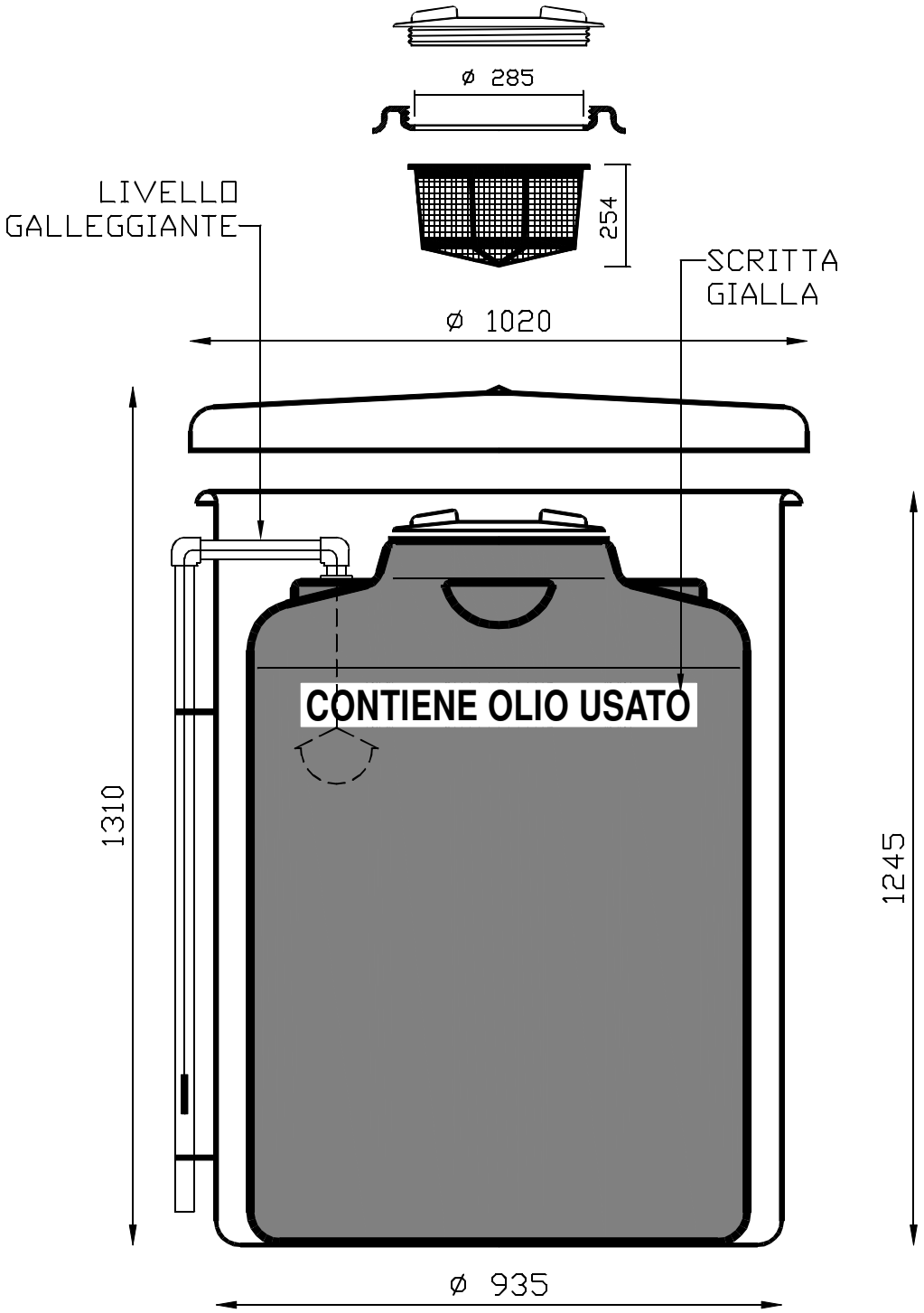

CONTENITORE DA LITRI 500 PER STOCCAGGIO OLI USATI CON CAMICIA DI SICUREZZA E FILTRO A SACCO FACILMENTE ASPORTABILE COPERCHIO A VITE ø300 - INDICATORE DI LIVELLO - COLORAZIONE GRIGIA STABILIZZATO U.V. - CONFORME AL DM. 392 / 96 E DECRETO RONCHI

S.L. \cvc-cva\5-8 eco 2005