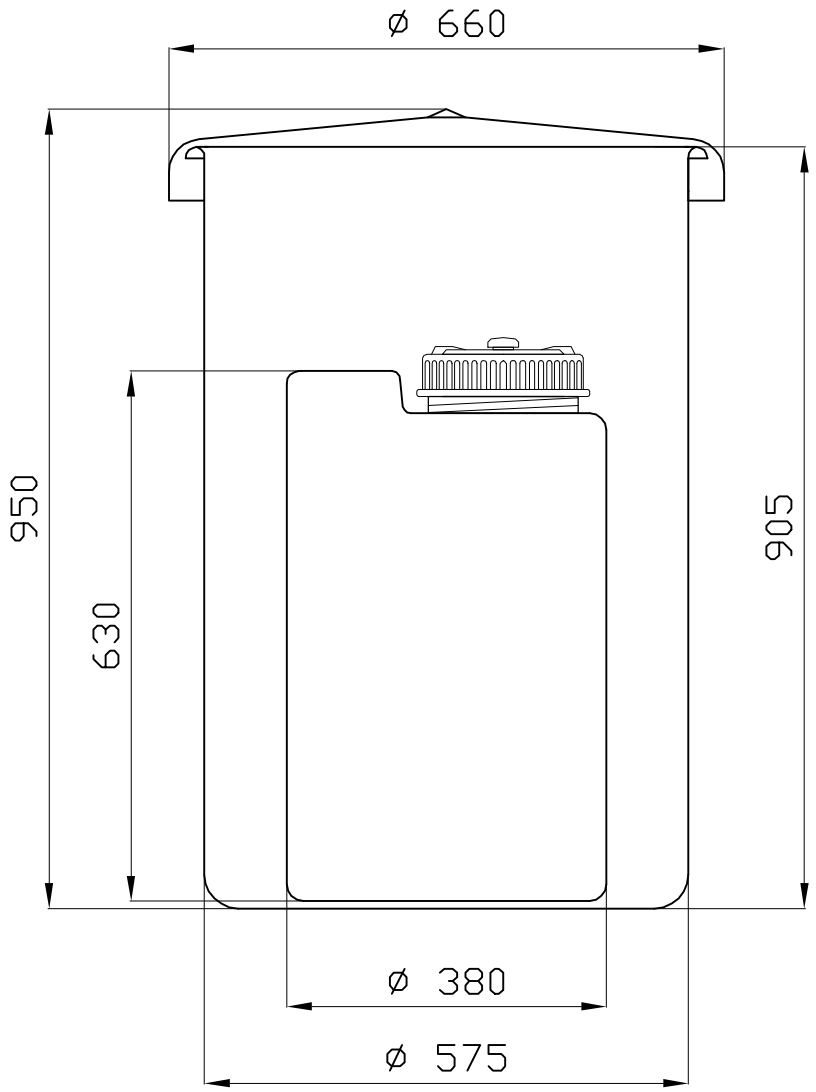

DS	05
LITRI	60

CVA	2
LITRI	215

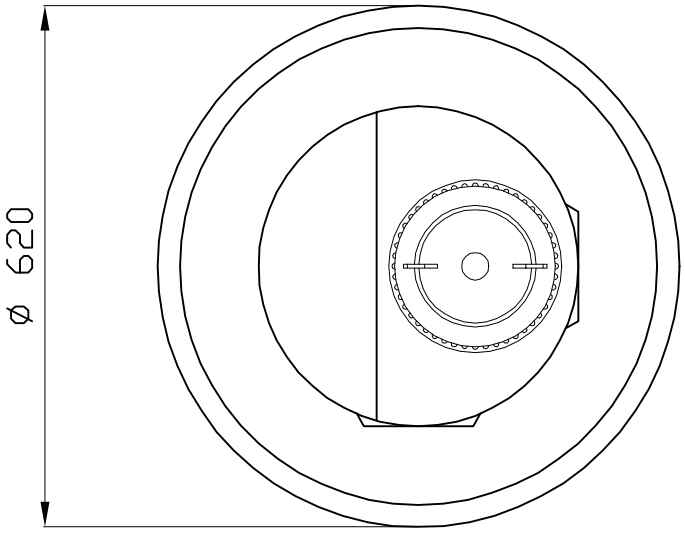

Cliente			Descrizione articolo	Descrizione ultima modifica
			DS 05 + CVA 2	
Data	Scala	Disegnatore		
24/05/04	1/1cad	LOCATELLI		

ASTRO CONTENITORI INDUSTRIALI
24050 Mornico al Serio (BG) – ITALY Tel.035 844060 Fax. 035 844646

Posizione file	Foglio N.	Disegno N.	Classificazione	Modifica
z:\ufftec\dis\–std\ds–cva\05–cva2	01	4428	AS	00

Il presente disegno è di proprietà della ditta ASTRO, per cui senza l'autorizzazione scritta della stessa non può essere utilizzato o comunicato a terzi. In caso di trasgressione si procederà a termini di legge.