DIS. 4269/1 AS

TCA 83/L – LT. 7.900

S.L. – 11/09/03 – \tca\a83l-st 2003

COPERCHIO PARAPOLVERE

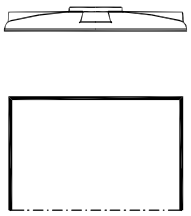

LT. ~7420

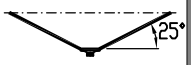

LT. ~480

OTRE PE

SCARICO

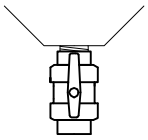

VERTICALE

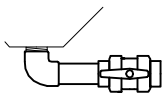

ORIZZONTALE

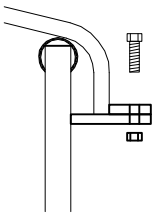

BLOCCAGGIO COPERCHIO

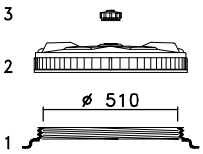

1: Boccaporto
2: Coperchio CPF 570
3: n° 2 Sfiati SF1 – aperti

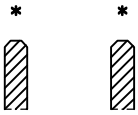

Inforcamento a vuoto

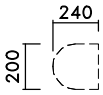

N.3 Piani Superiori per attacchi

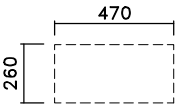

N.2 Piani Superiori per attacchi

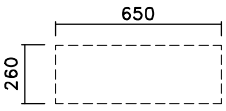

N.2 Piani Superiori per attacchi

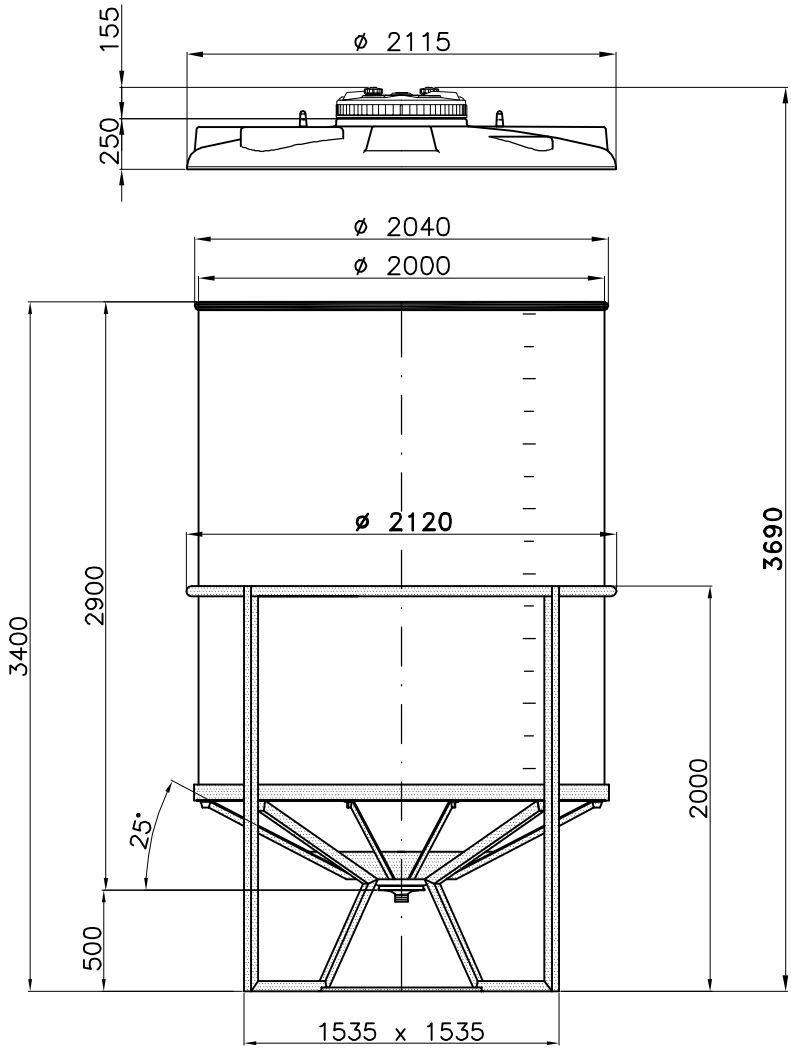

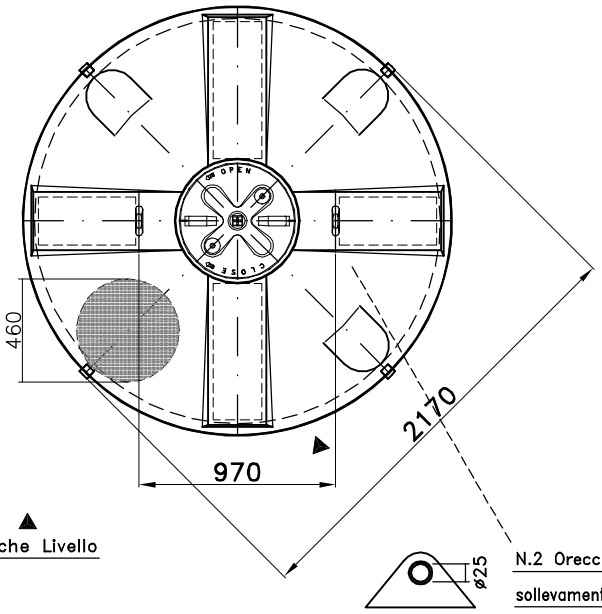

Tacche Livello

N.2 Orecchie per sollevamento coperchio

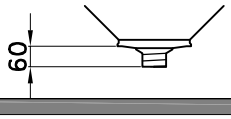

Su richiesta : uscita filettata maschio Gas
1" – 1¼" – 1½" – 2" – 2½" – 3" – 4"

01/M.M–29/01/07–Altezza

Tel. 035/844060 ASTRO Fax 035/844646