DIS. 3956 AS

TCA 46/L – LT. 4600

S.L. – 10.05.02 – \tca\a46l-st 2002

COPERCHIO PARAPOLVERE

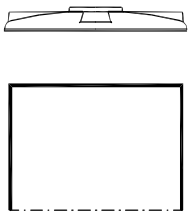

LT. ~4120

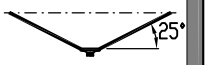

LT. ~480

OTRE PE

SCARICO

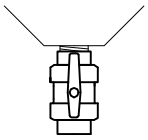

VERTICALE

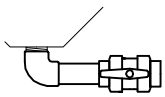

ORIZZONTALE

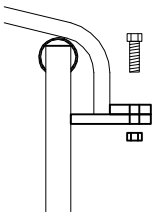

BLOCCAGGIO COPERCHIO

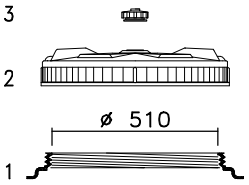

1: Boccaporto
2: Coperchio CPF 570
3: n° 2 Sfiati SF1 – aperti

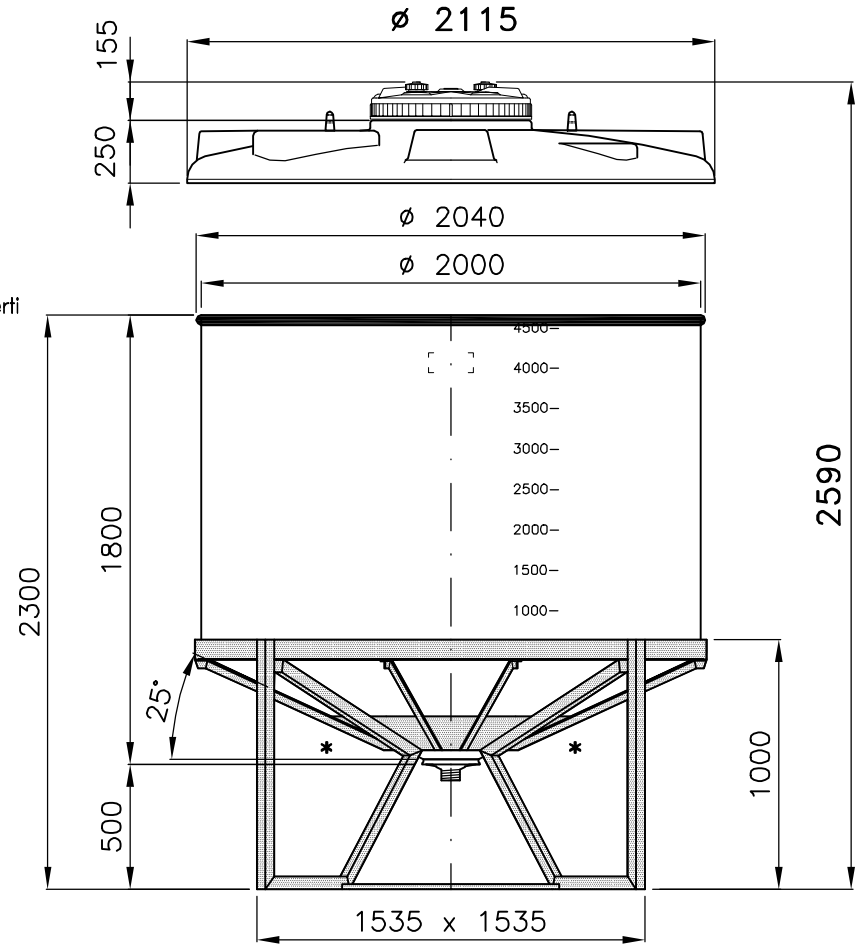

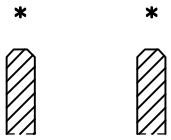

Inforcamento a vuoto

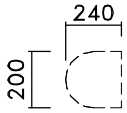

N.3 Piani Superiori per attacchi

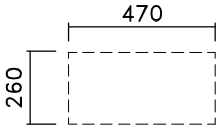

N.2 Piani Superiori per attacchi

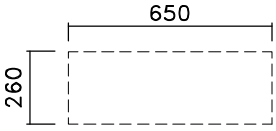

N.2 Piani Superiori per attacchi

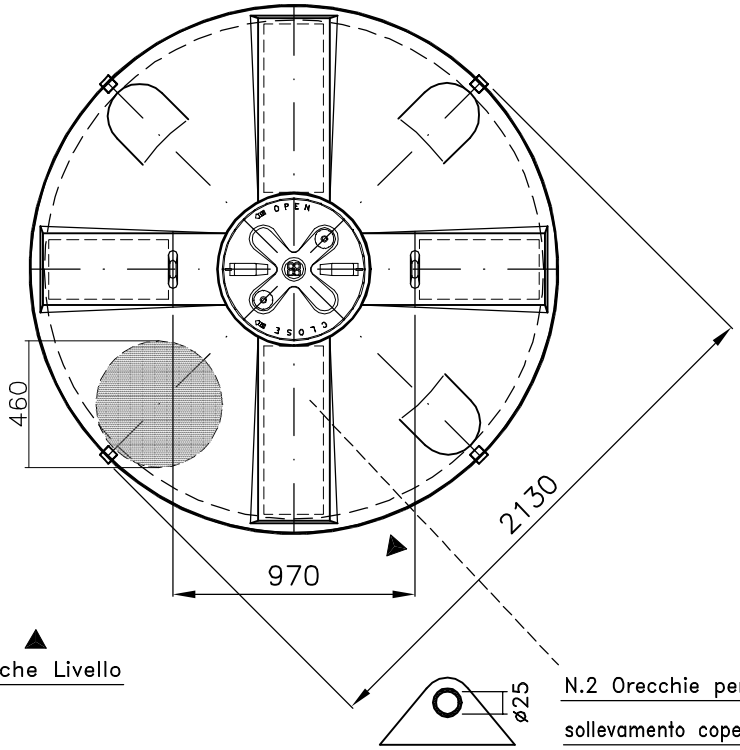

▲ Tacche Livello

N.2 Orecchie per sollevamento coperchio

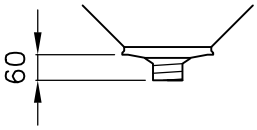

Su richiesta : uscita filettata maschio Gas
1" – 1¼" – 1½" – 2" – 2½" – 3" – 4"

Tel. 035/844060 ASTRO Fax 035/844646