ASTRO CONTENITORI INDUSTRIALI

ART.	0021	MOD.	CVA 39	LITRI	3750

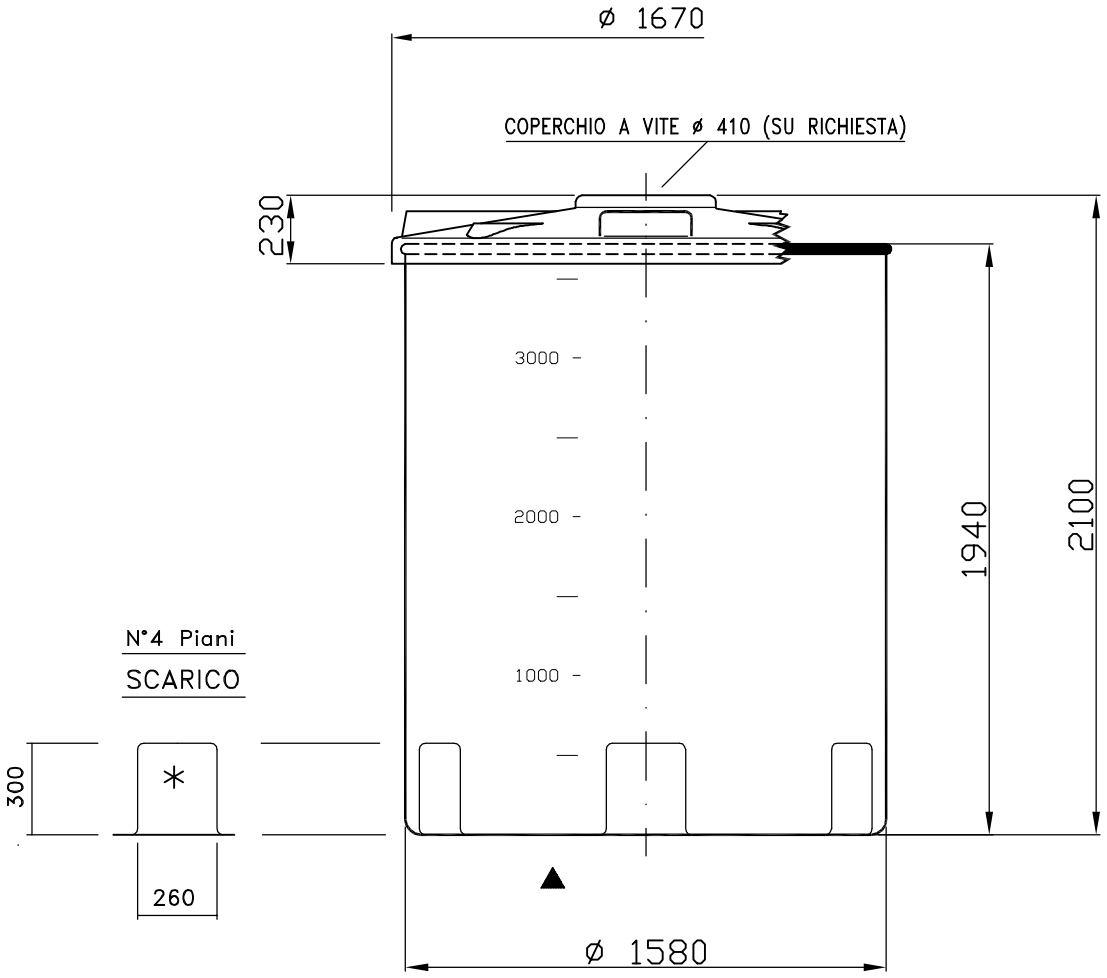

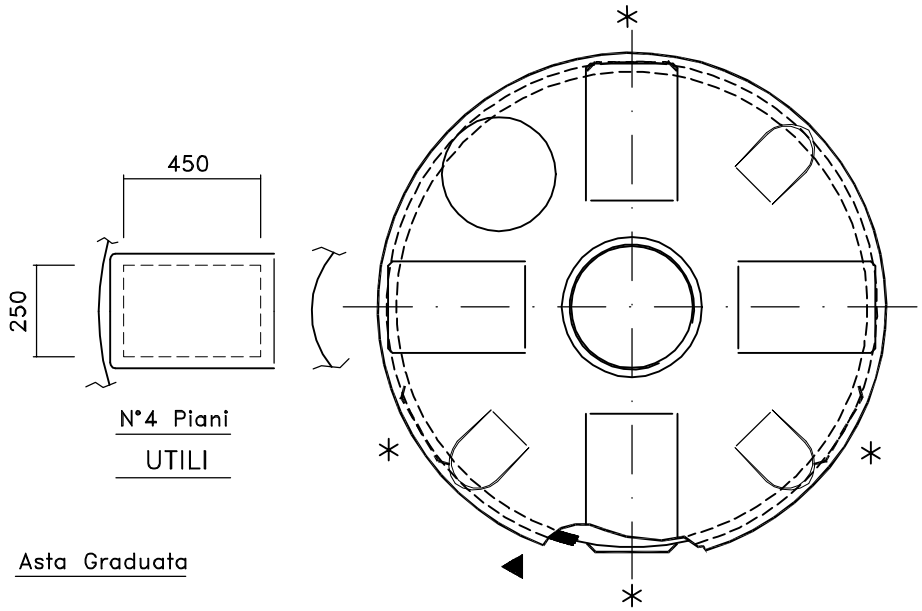

▲ Asta Graduata

/2: SL - 21.12.05 - PAINETTI E TACCHE

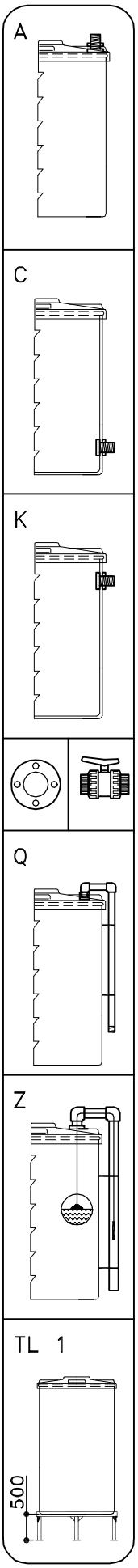

DISEGNO N.	328/2 CST	DATA	31/05/04	Guarneri	PERCORSO: ...\dis\disegni standard\cva\39

Tel. 035/844060 Fax 035/844646