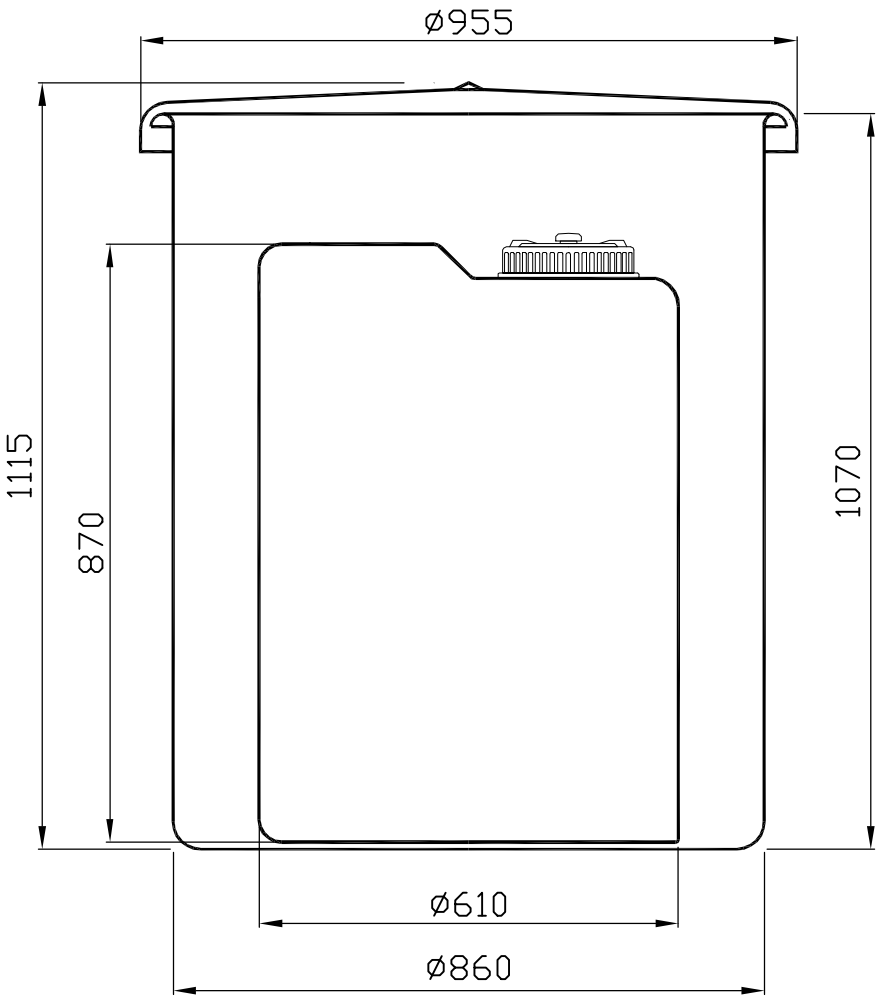

DS	2
LITRI	230

CVA	6
LITRI	600

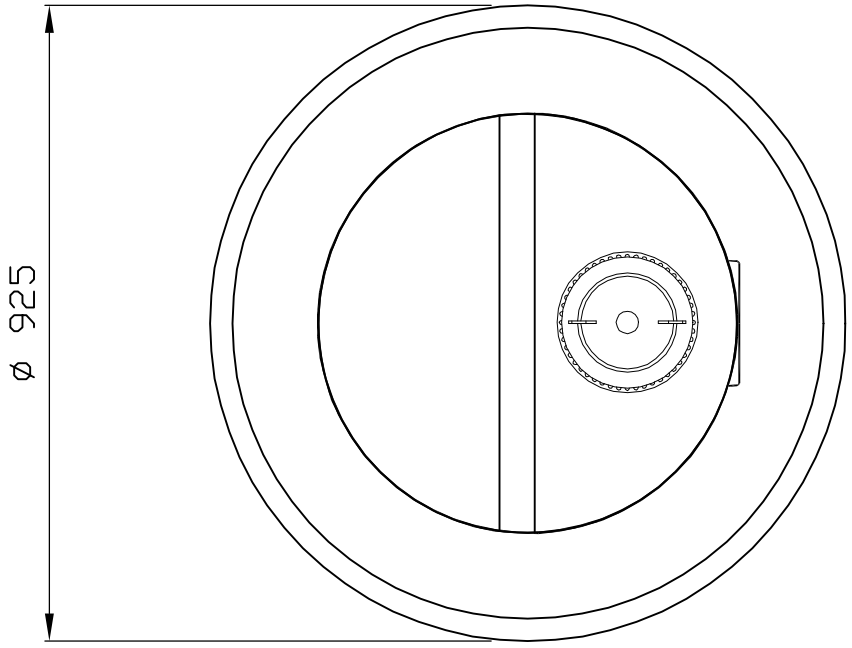

ASTRO CONTENITORI INDUSTRIALI

Tel. 035/844060 Fax 035/844646

N.B.: Il presente disegno è di proprietà della ditta ASTRO, per cui senza l'autorizzazione scritta della stessa non può essere utilizzato o comunicato a terzi. In caso di trasgressione si procederà a termini di legge.

Denominazione DS 2 + CVA 6

Modifica

Scala

Disegnato SOLARI

Data 12/02/98

..\DS-CTB\2-CVA6

Disegno N. 2782 AS