tcs\a-14_3

dis. 2589/01 AS

TCS 14/3 – LT. 1610

SFIATO

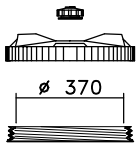

CPF 410

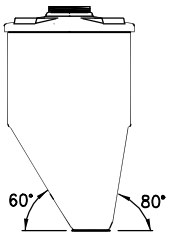

OTRE

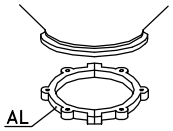

CS 3

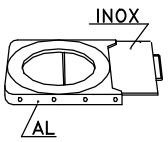

GH 3

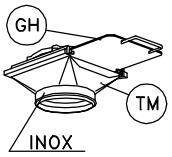

TM 3

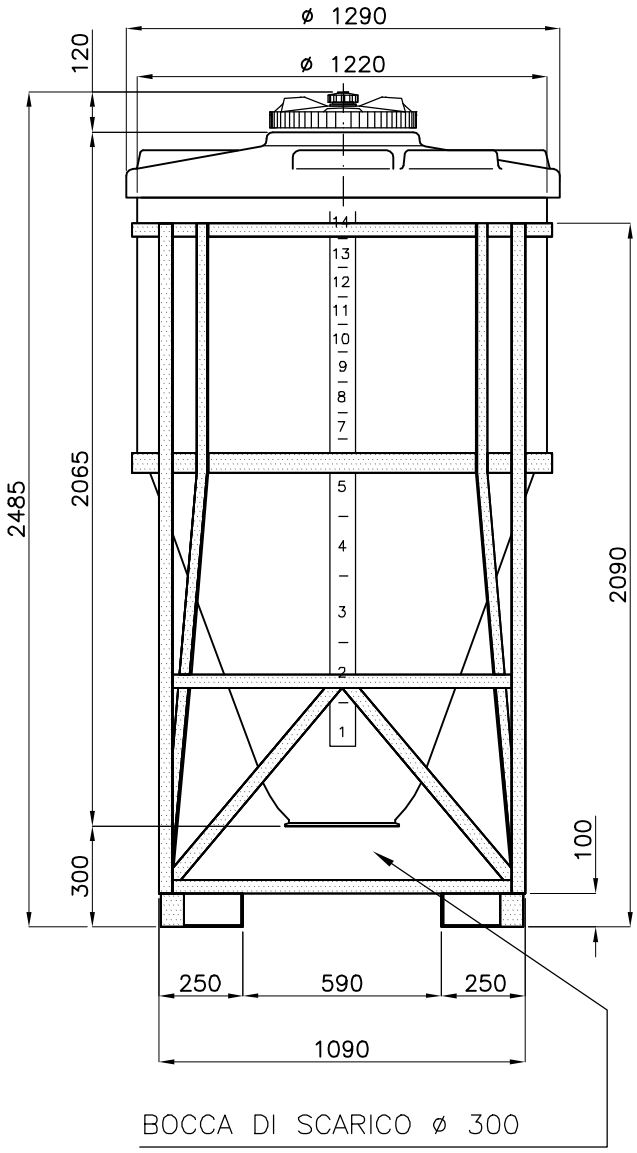

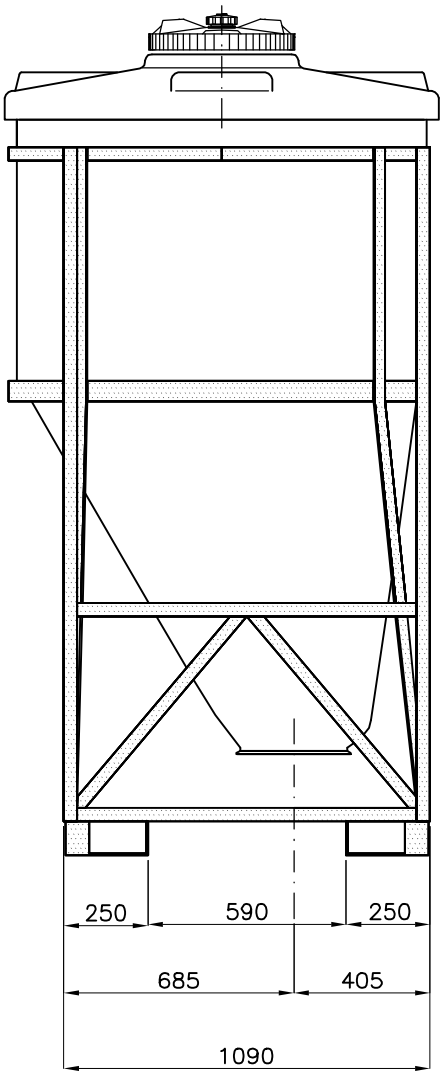

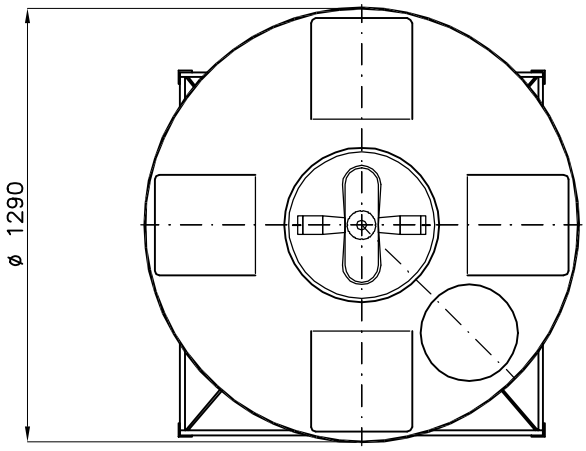

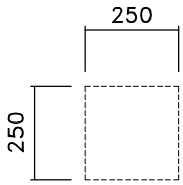

N.4 Piani Superiori
per attacchi

01: SL – 06.10.09 – SCALA 1:1; TESTATA; SF1 su CPF

Tel. 035/844060 ASTRO Fax 035/844646