tcs\a-14_2

TCS 14/2 – LT. 1.620

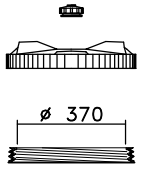

CPF ø 410

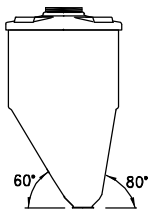

OTRE

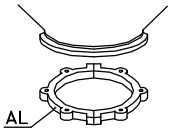

CS 2

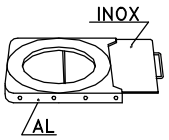

GH 2

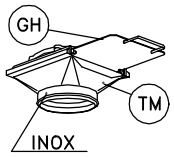

TM 2

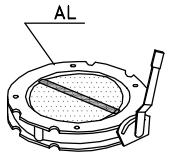

V2FS

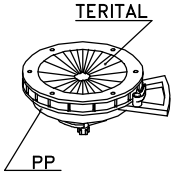

DF 2

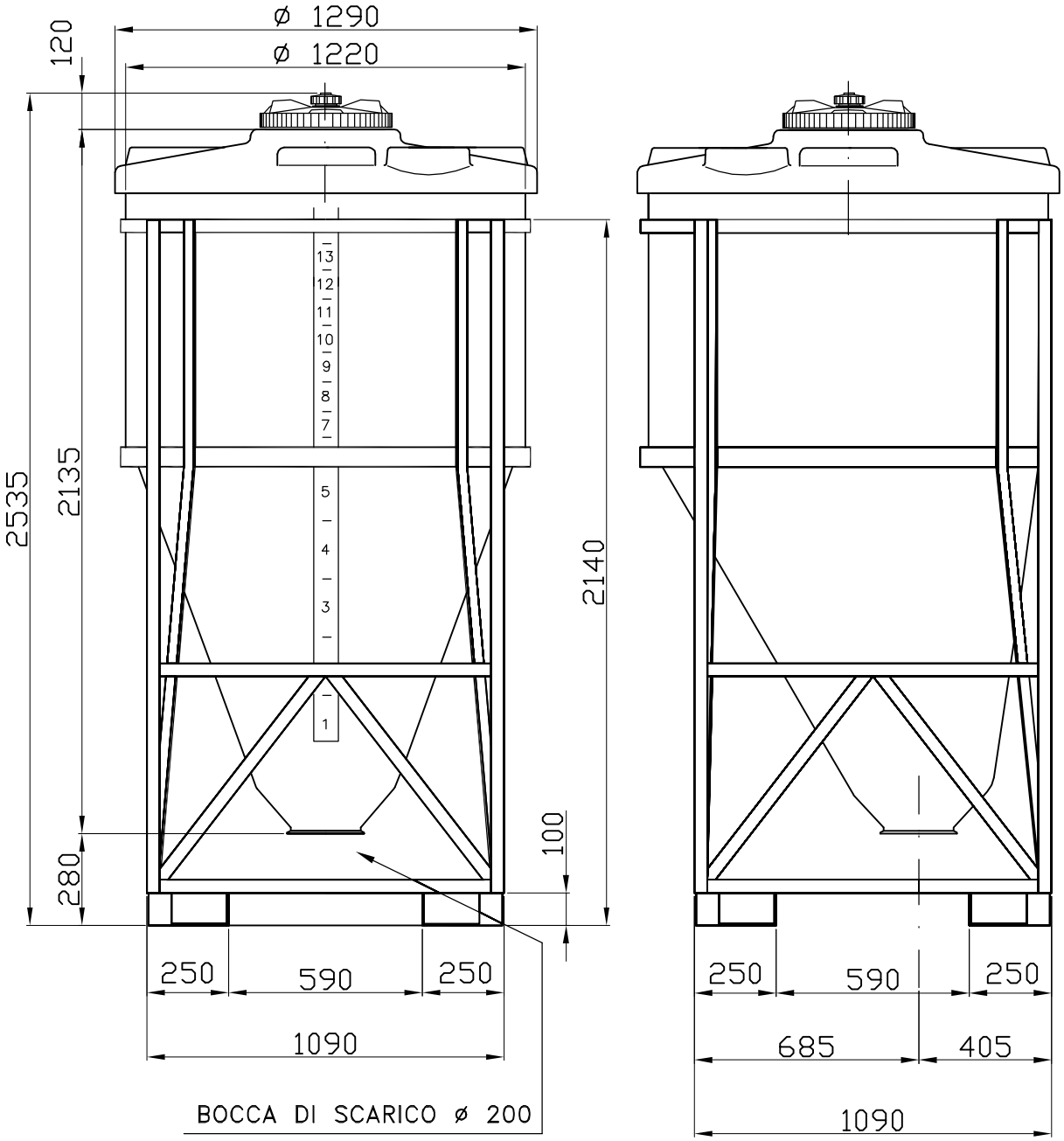

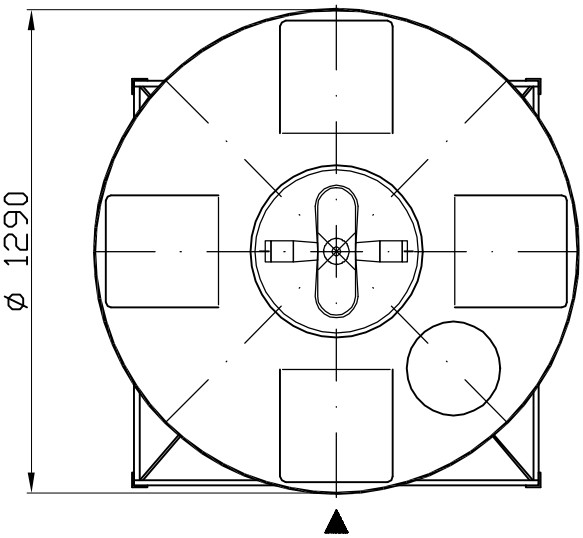

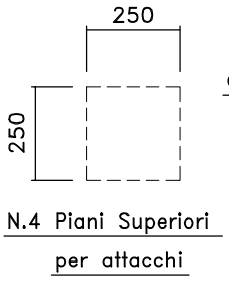

N.4 Piani Superiori per attacchi

Piano Superiore per copechio laterale ø 200

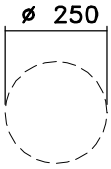

2587/1 dis.

01)M.M.-11.04.07-orientamento pianetti e 2°cop.

Tel. 035/844060 ASTRO Fax 035/844646