tcs\a-12_2

dis. 2569/01 AS

TCS 12/2 – LT. 1.280

SFIATO

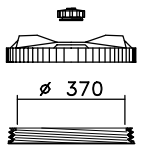

CPF 410

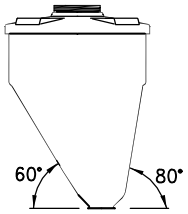

OTRE

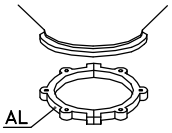

CS 2

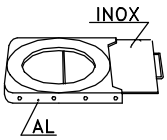

GH 2

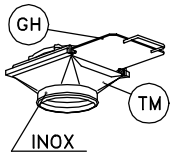

TM 2

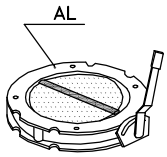

V2FS

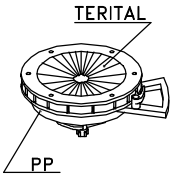

DF 2

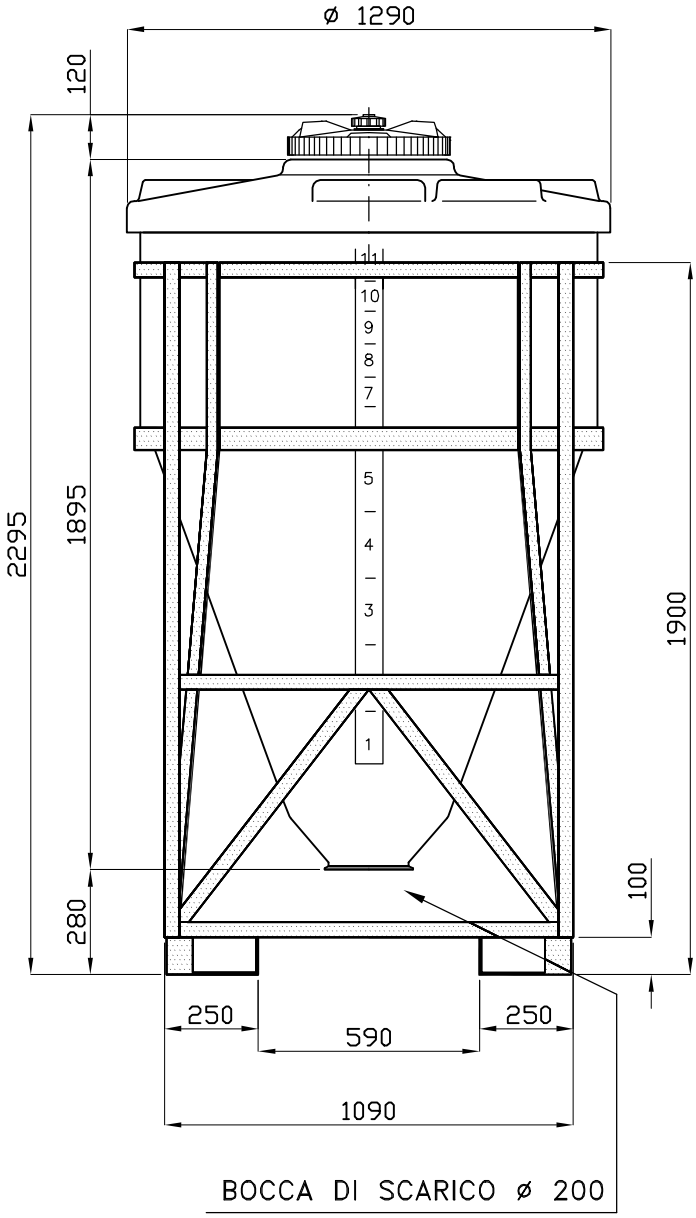

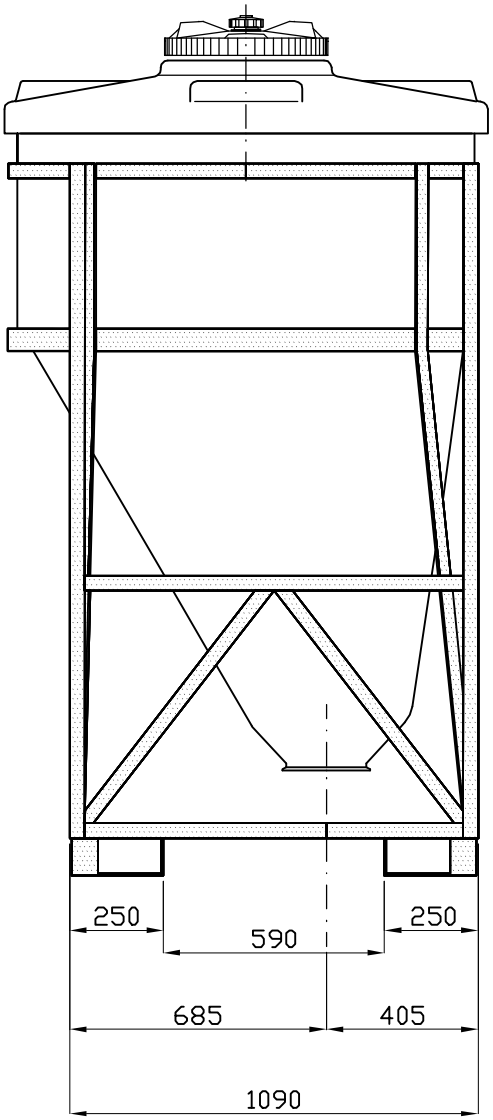

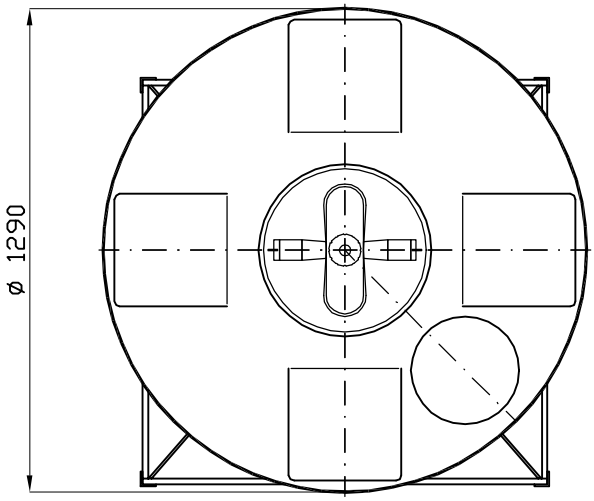

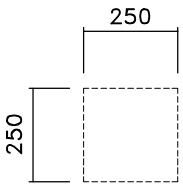

N.4 Piani Superiori
per attacchi

01: SL – 04.03.09 – TESTATA; SF1 su CPF

Tel. 035/844060 ASTRO Fax 035/844646