tcs\a-9_4

dis. 2439/02 AS

TCS 9/4 – LT. 1.000

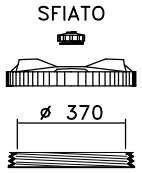

CPF 410 + SF1

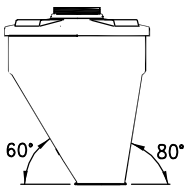

OTRE

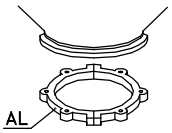

CS 4

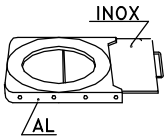

GH 4

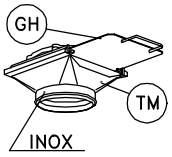

TM 4

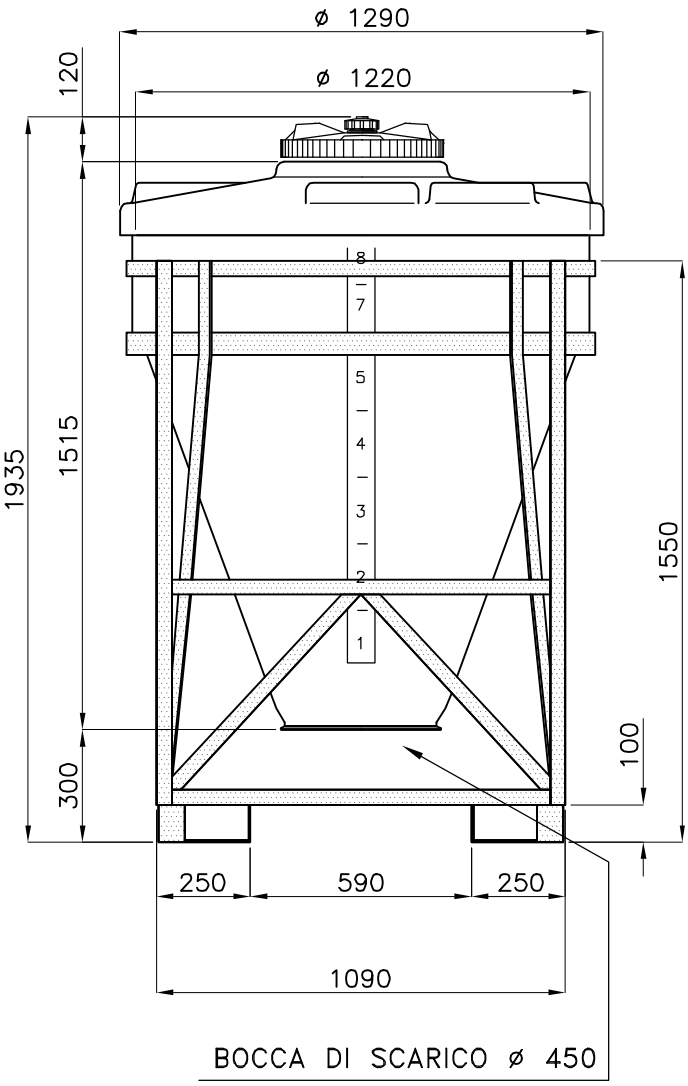

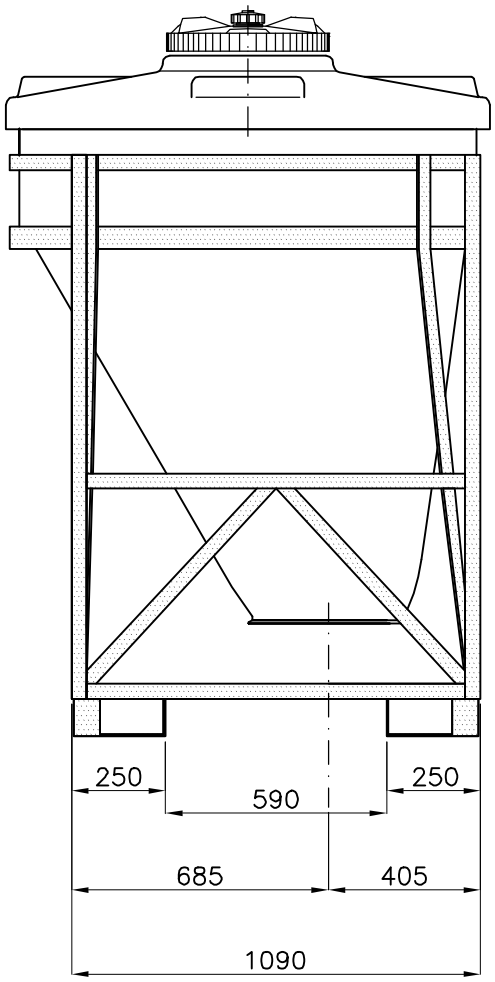

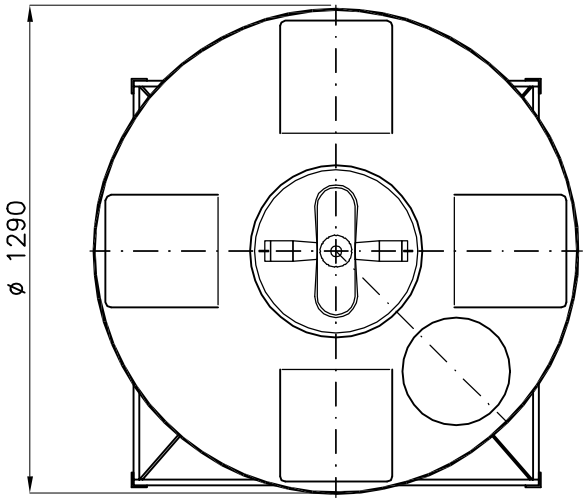

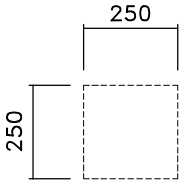

N.4 Piani Superiori
per attacchi

02: SL – 01.09.09 – TESTATA;SF1 su CPF

Tel. 035/844060 ASTRO Fax 035/844646