# ASTRO CONTENITORI INDUSTRIALI

| ART. 0832 | MOD. TCO 12/L | LITRI 1.200 |
|---|---|---|

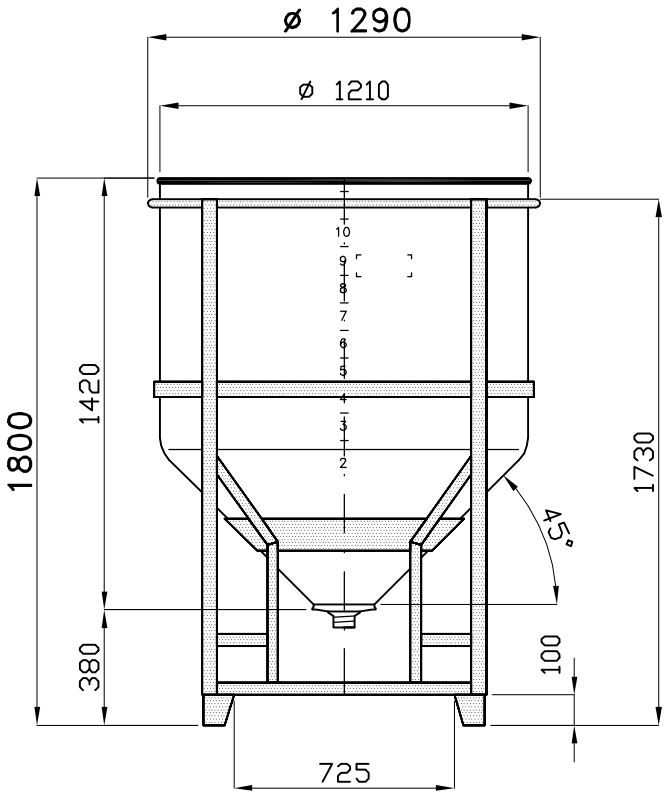


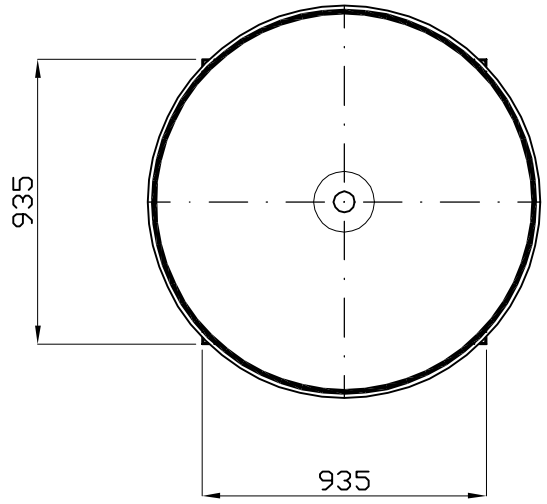


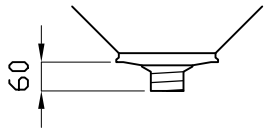


USCITA FILETTATA MASCHIO GAS : ø 1" – 1¼" – 1½" – 2"
PER USCITA ø 2½" – 3" – 4" L' ALTEZZA DIVENTA mm 1920

/2: S.L. - 08.06.09 - H.TOTALE

| DISEGNO N. 2364/2 AS | DATA 31/03/98 | Longo | tc\tco\a12l-st |
|---|---|---|---|

Tel. 035/844060 Fax 035/844646