tcs\a-15_3

dis. 2294/02 AS

TCS 15/3 – LT. 1.630

SFIATO

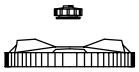

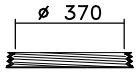

CPF 410 + SF1

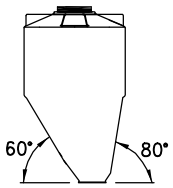

OTRE

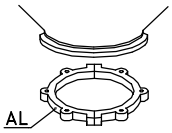

CS 3

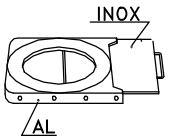

GH 3

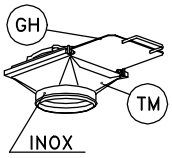

TM 3

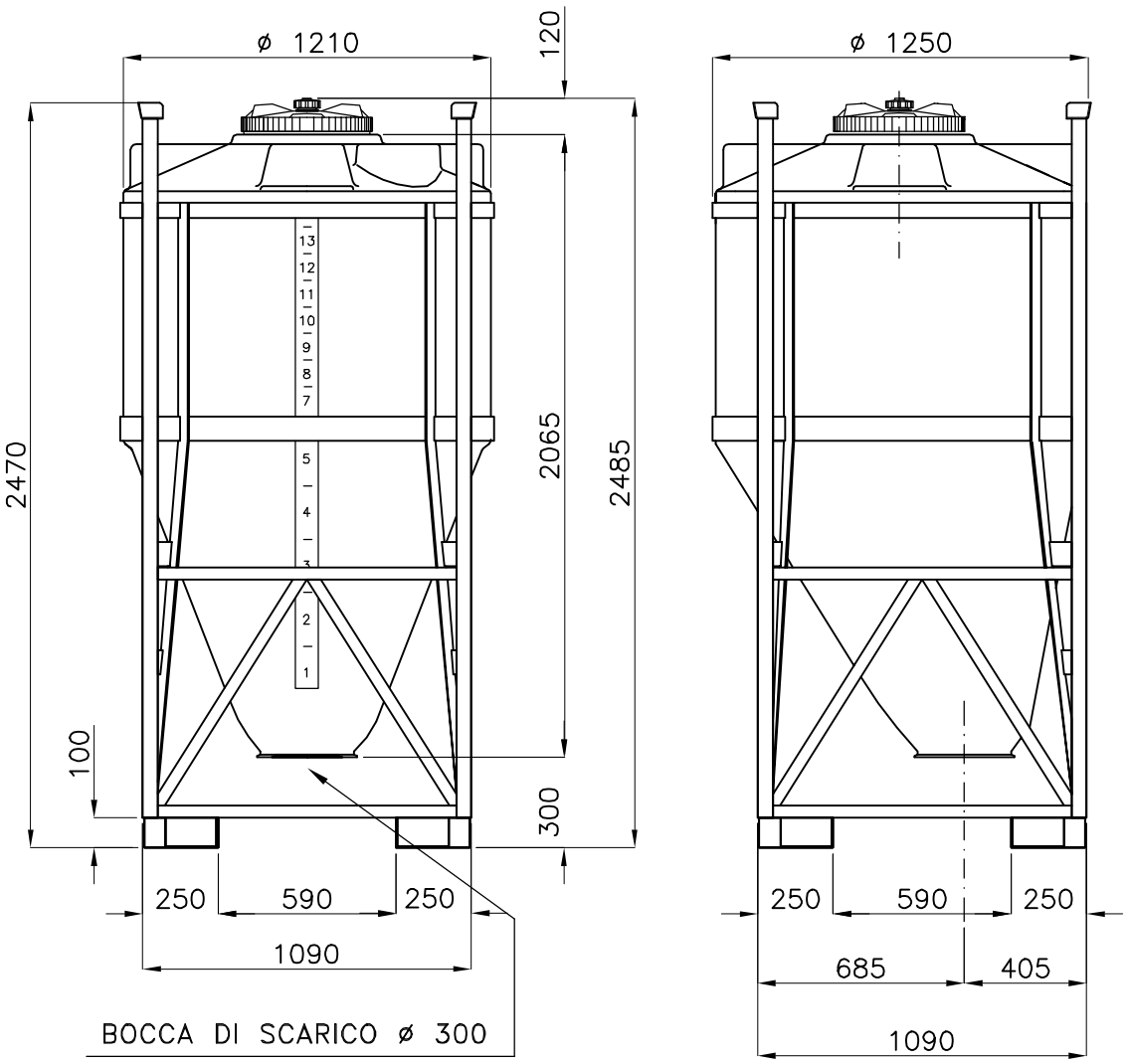

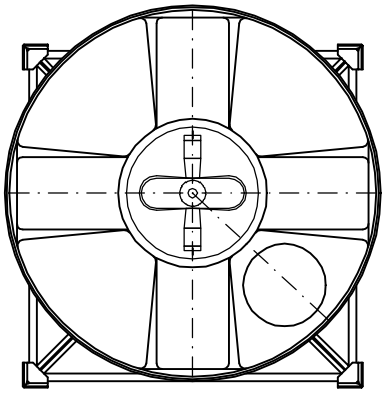

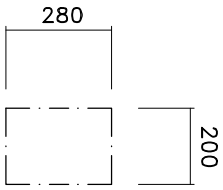

N° 4 Piani Superiori
per attacchi

02: SL . 07.10.09 – TELAIO con PIASTRE D'APP. FACILE

Tel. 035/844060 ASTRO Fax 035/844646