tcc\a6_2 anello

TCC 6/2 – LT. 650

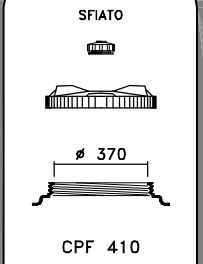

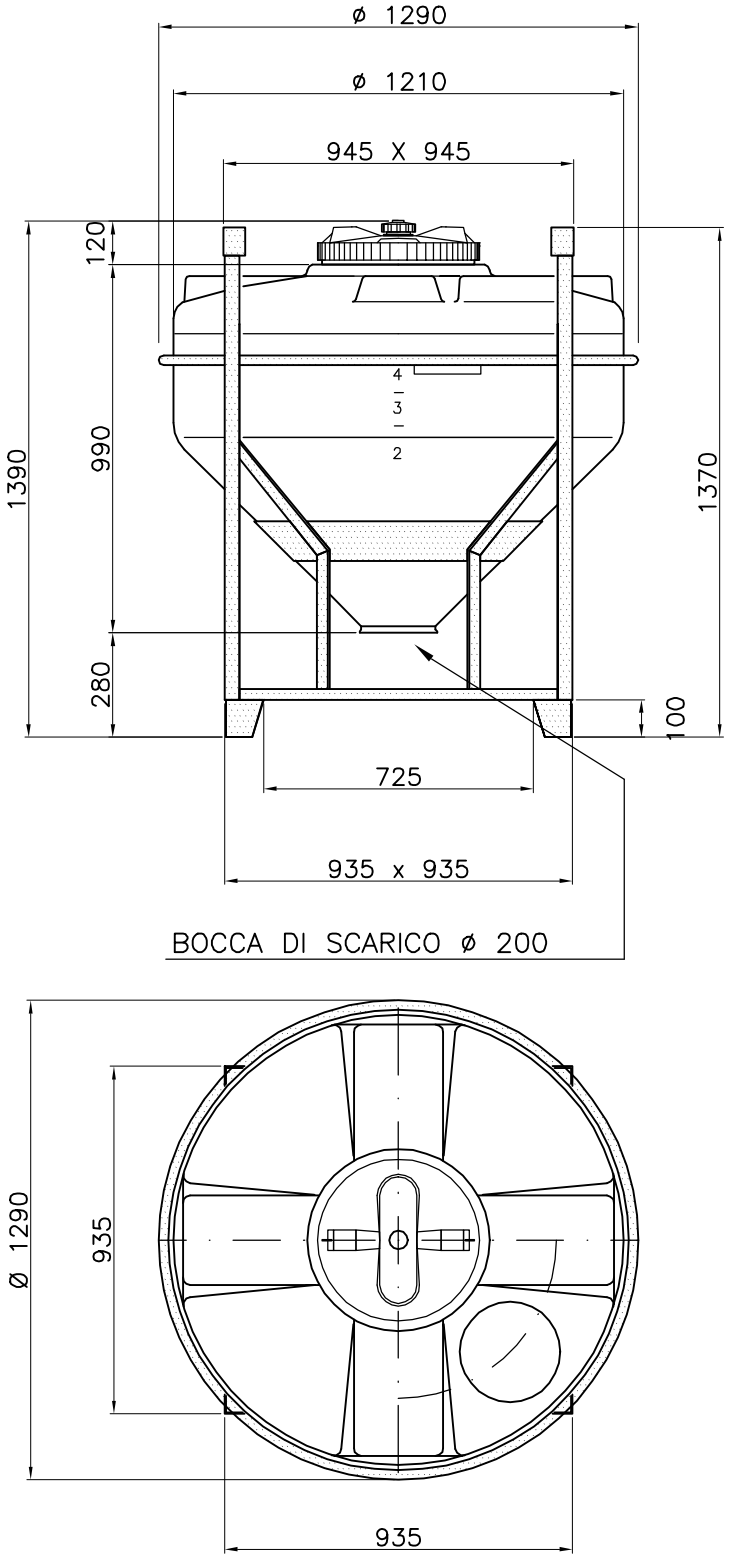

dis. 2292/1

Tel. 035/844060 ASTRO Fax 035/844646