ASTRO CONTENITORI INDUSTRIALI

ART. 0505	MOD. A/10	LITRI 1.040

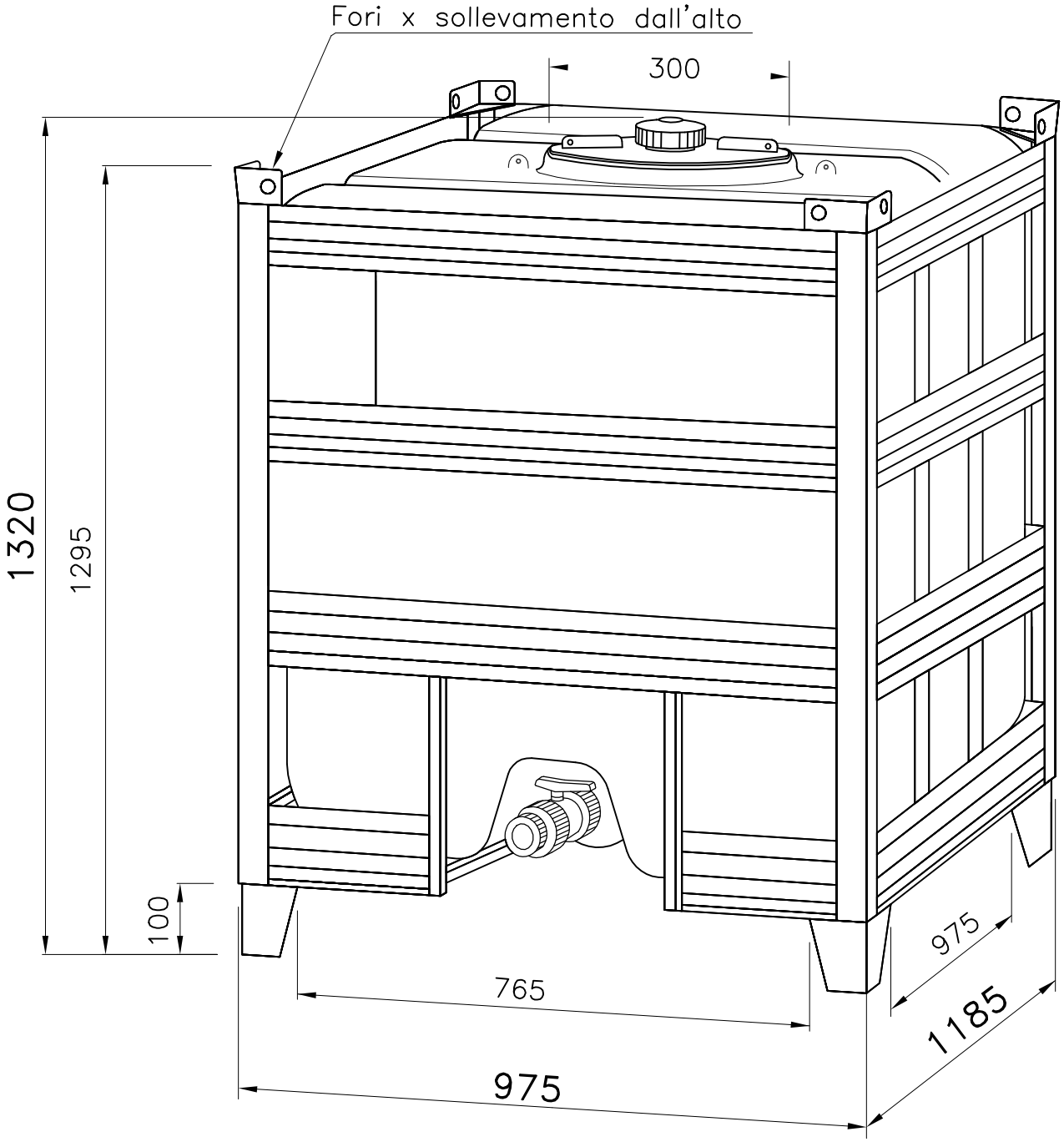

USCITA FILETTATA MASCHIO GAS : ø 1" – 1¼" – 1½" – 2"

DISEGNO N. 1932 /1 AS	DATA 22/07/98	...\IBC\A\A-10ST	DISEGNATO Piccardo

Tel. 035/844060 Fax 035/844646