ASTRO CONTENITORI INDUSTRIALI

MOD. CTS 39 | LITRI 3750

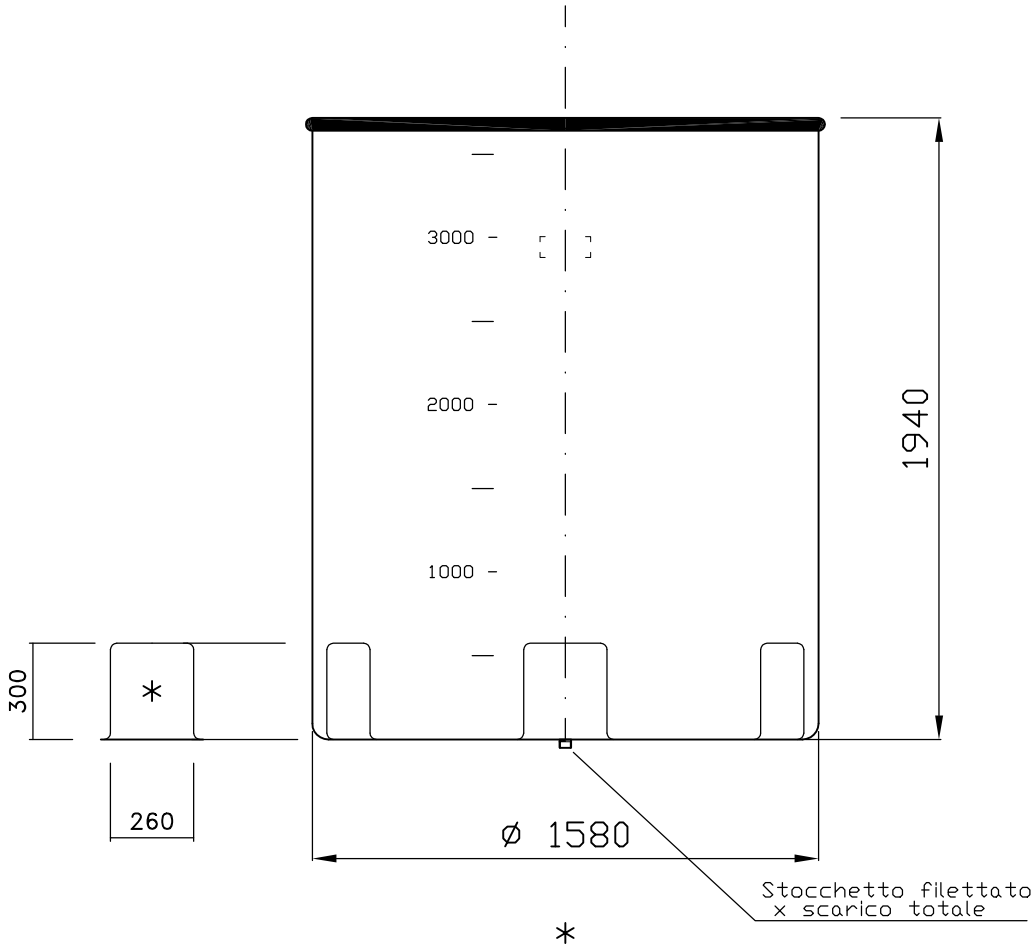

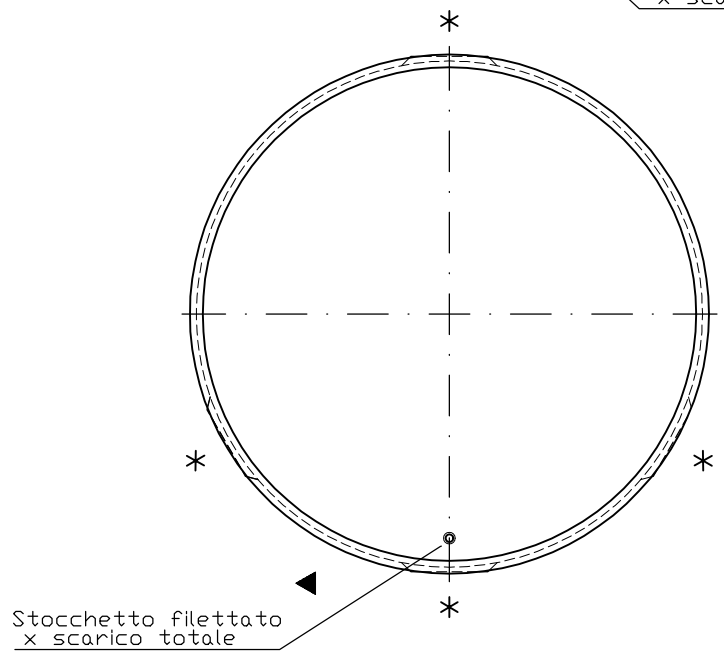

SCARICO

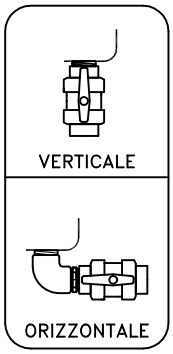

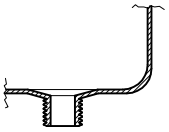

scarico totale : = 1" – 1¼" – 1½" – 2" – 2½" – 3" – 4"

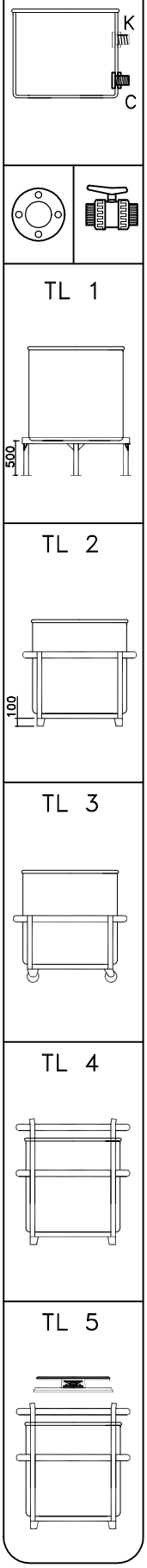

DISEGNO N. 1008 CST	DATA 24/02/05	Manenti	PERCORSO z:\uff.tec.\disegni\disegni standard\\ctb\cts39.dwg

Tel. 035/844060 Fax 035/844646